Locatie X (RD)	234480
Locatie Y (RD)	560190
Maaiveld (t.o.v. NAP)	1190
Boornummer	12D0093

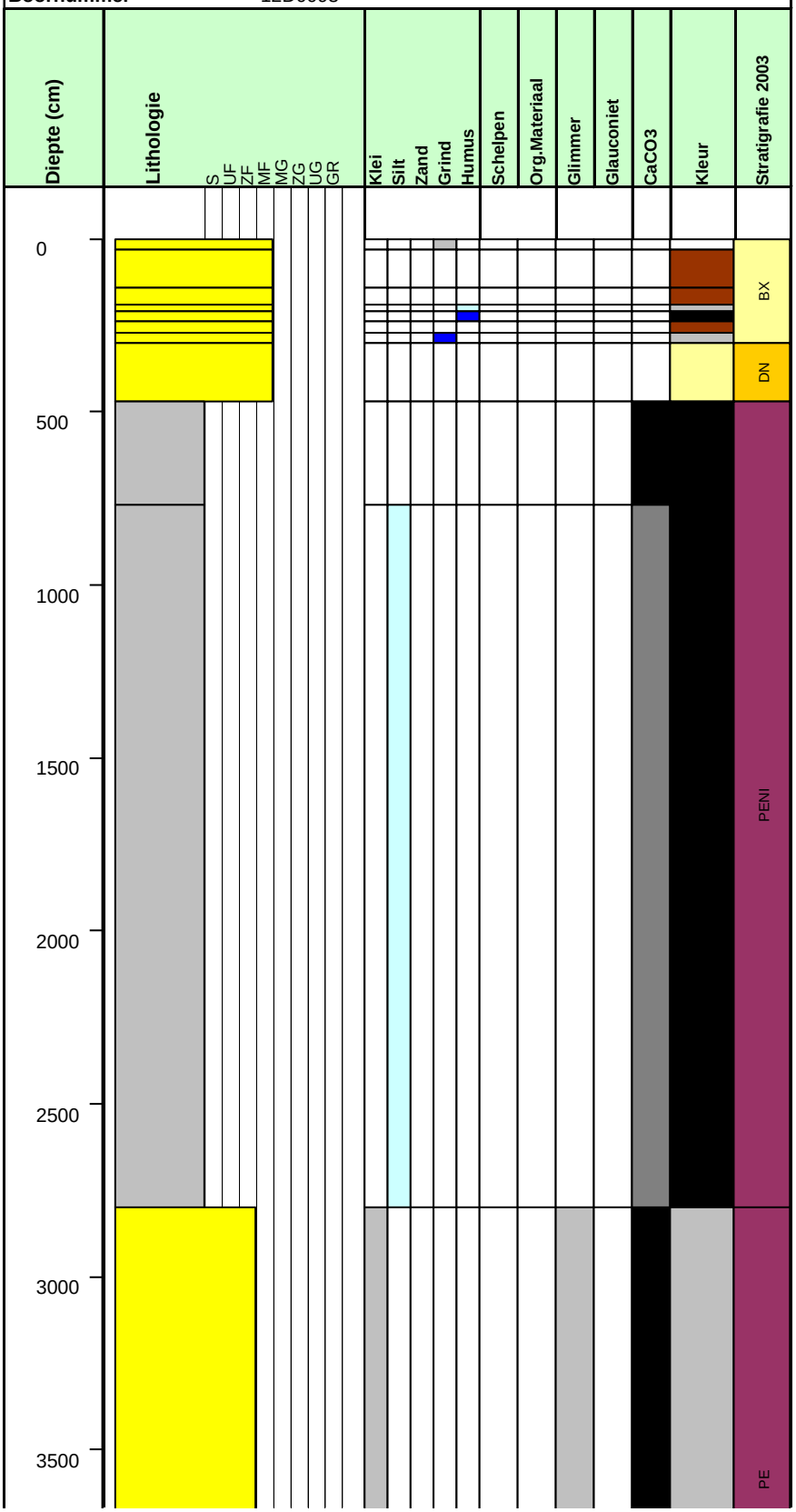

Locatie X (RD)	234480
Locatie Y (RD)	560190
Maaiveld (t.o.v. NAP)	1190
Boornummer	12D0093

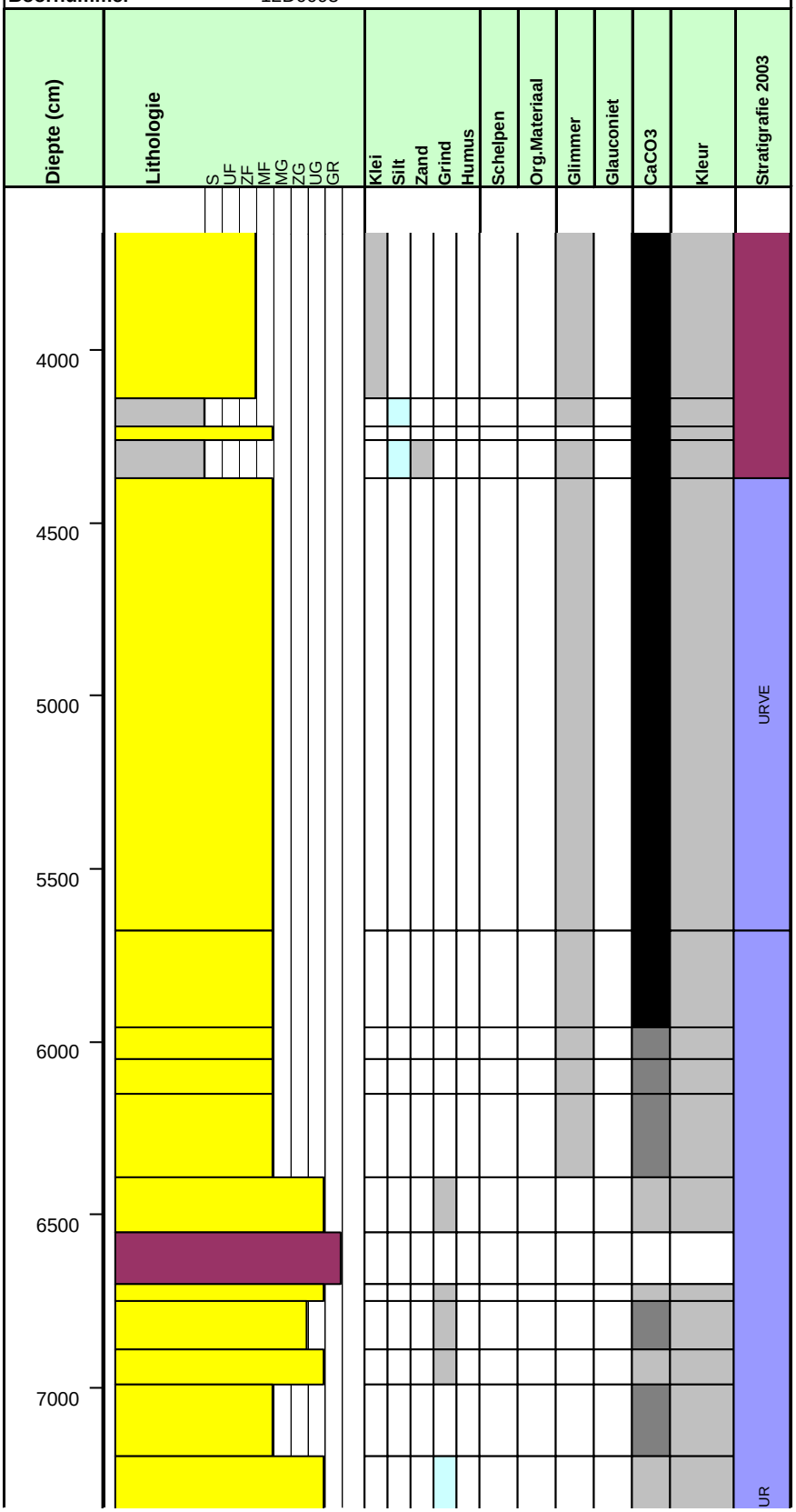

Locatie X (RD)	234480
Locatie Y (RD)	560190
Maaiveld (t.o.v. NAP)	1190
Boornummer	12D0093

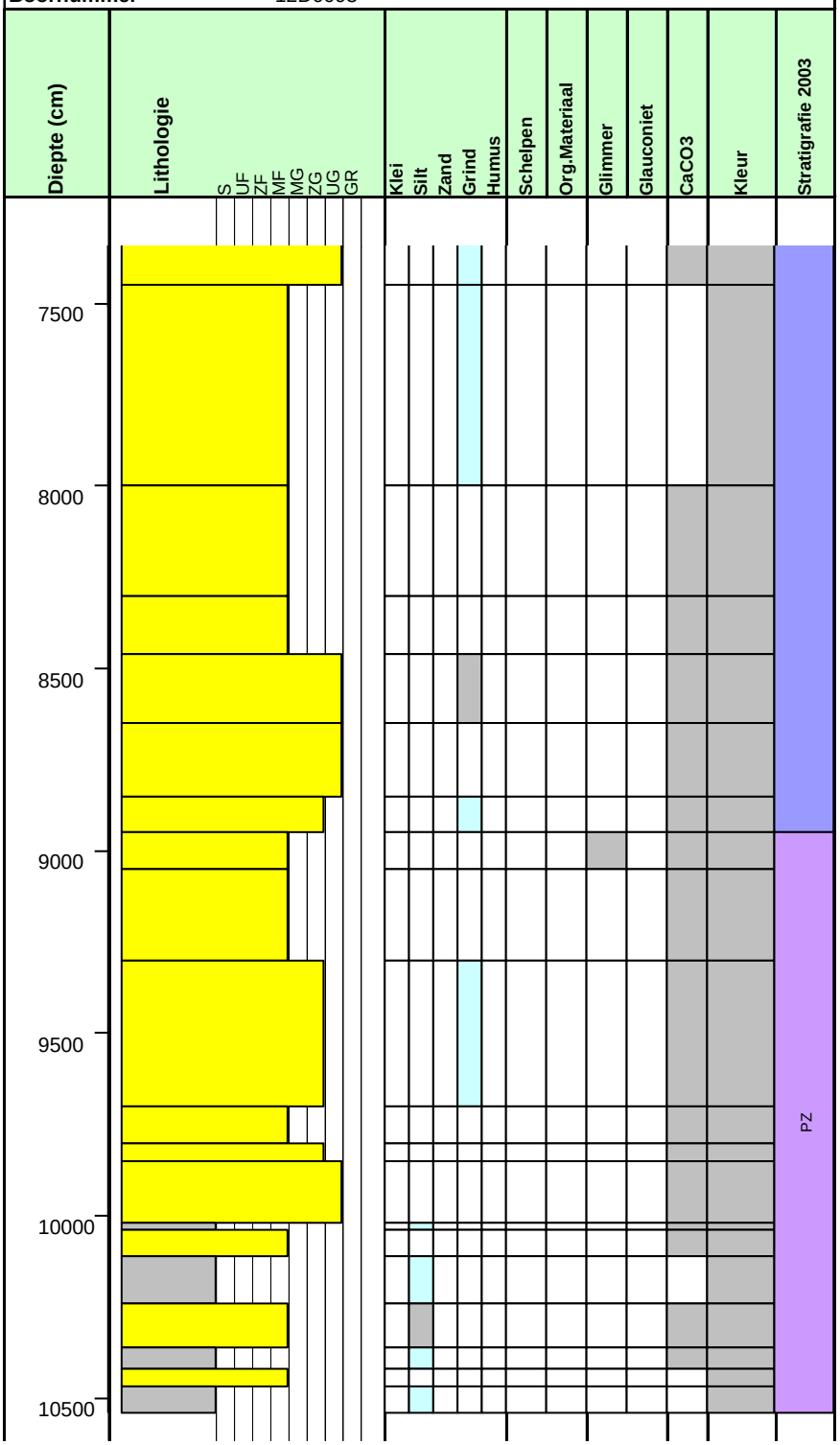
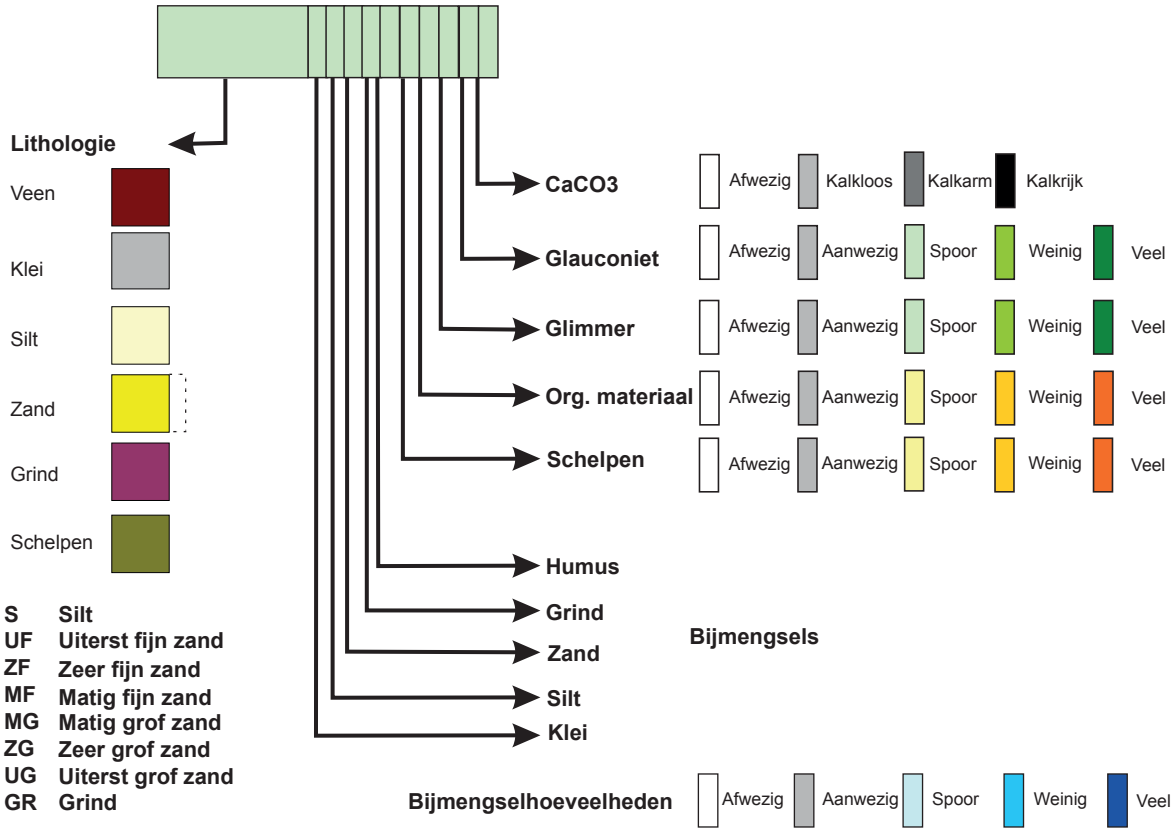
Legenda boorkolom