Locatie X (RD)	134120
Locatie Y (RD)	494300
Maaiveld (t.o.v. NAP)	-50
Boornummer	25F0154

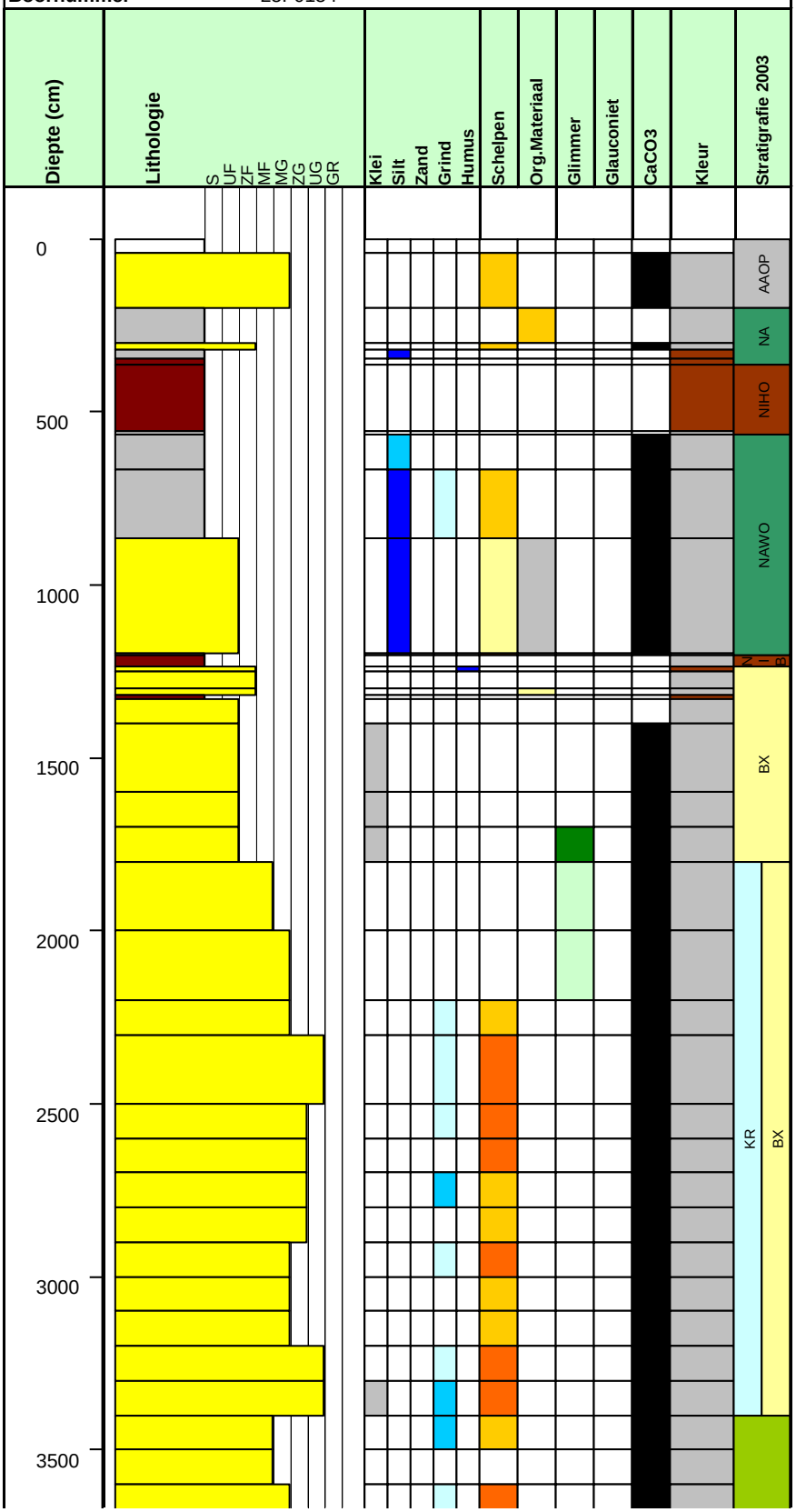

Locatie X (RD)	134120
Locatie Y (RD)	494300
Maaiveld (t.o.v. NAP)	-50
Boornummer	25F0154

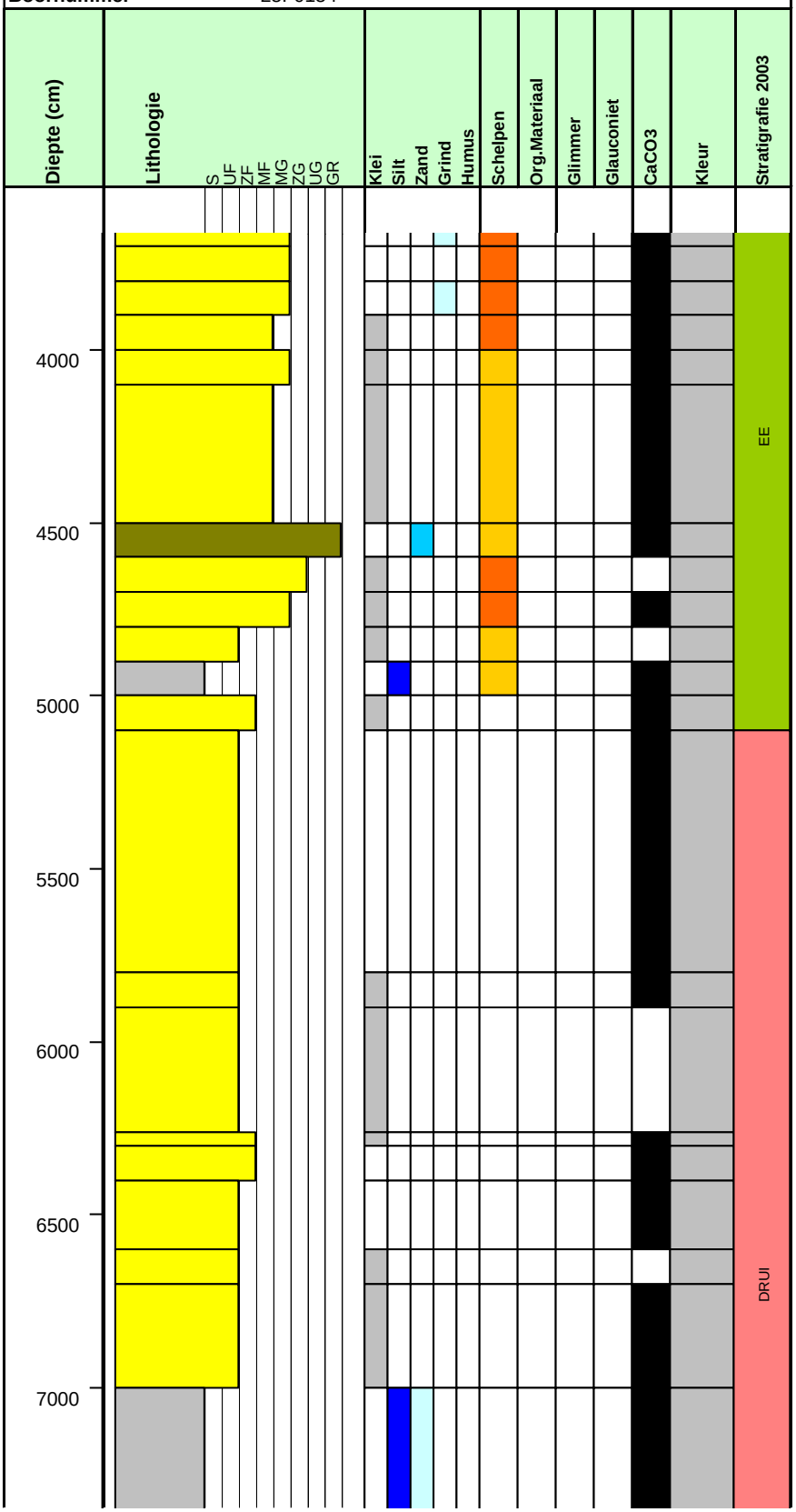

Locatie X (RD)	134120
Locatie Y (RD)	494300
Maaiveld (t.o.v. NAP)	-50
Boornummer	25F0154

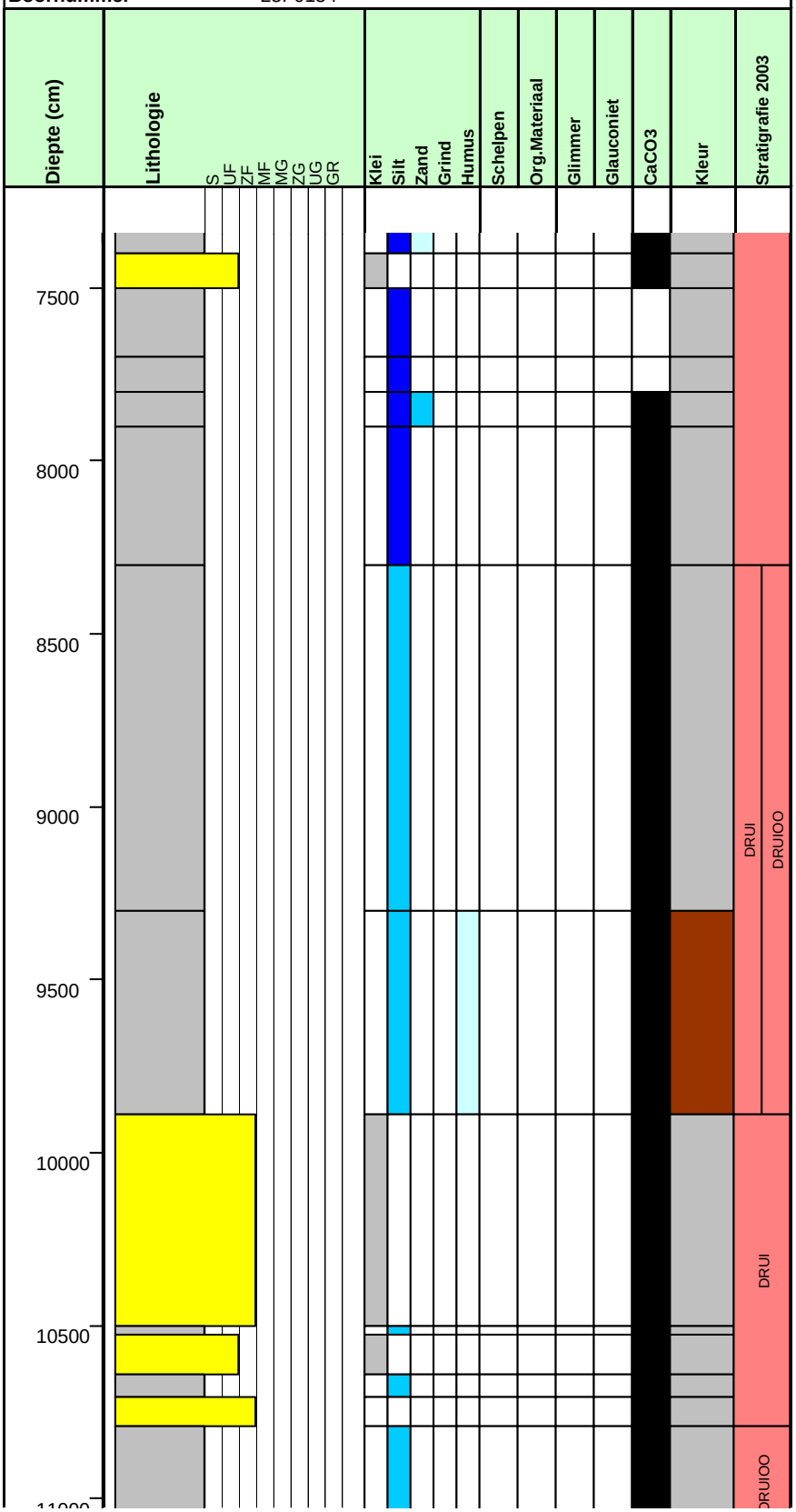

Locatie X (RD)	134120
Locatie Y (RD)	494300
Maaiveld (t.o.v. NAP)	-50
Boornummer	25F0154

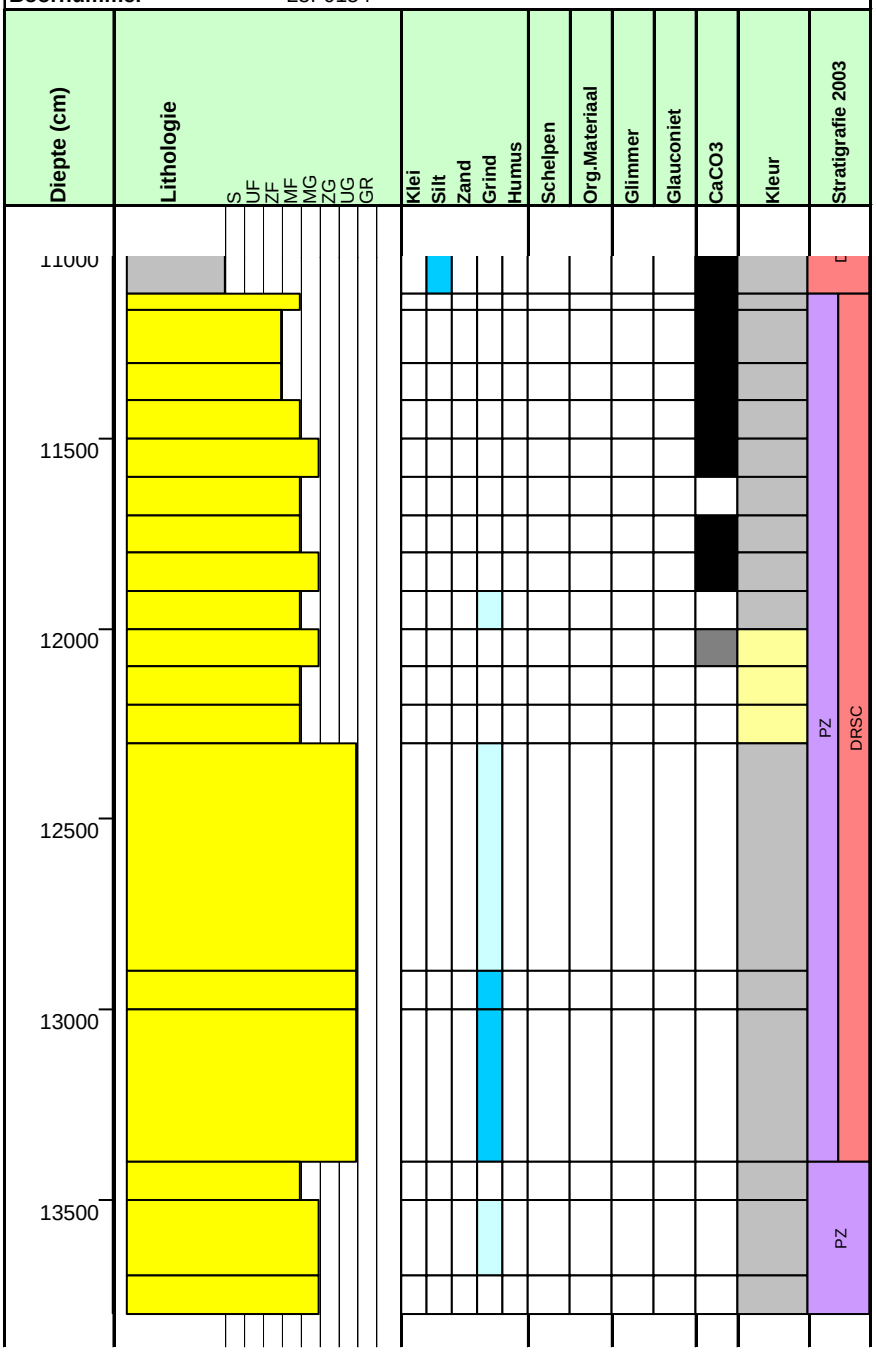
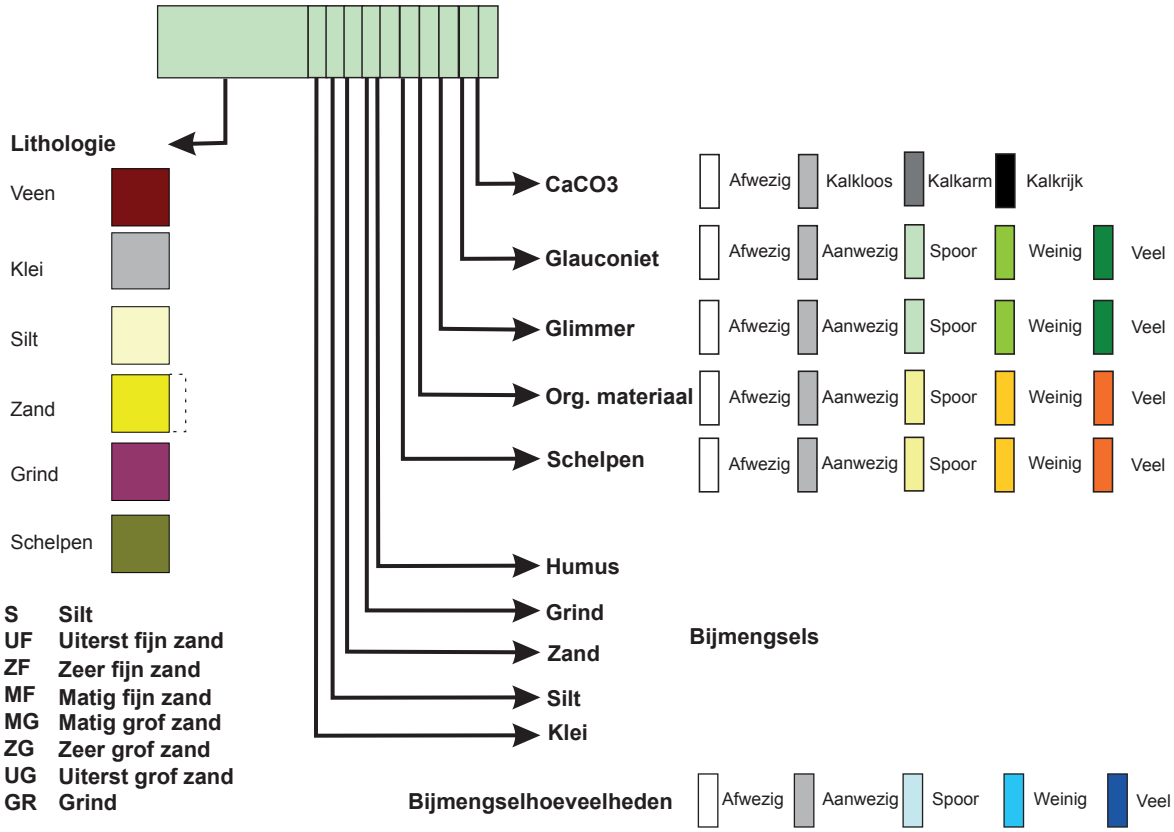
Legenda boorkolom