Locatie X (RD)	115450
Locatie Y (RD)	460100
Maaiveld (t.o.v. NAP)	-150
Boornummer	31D0161

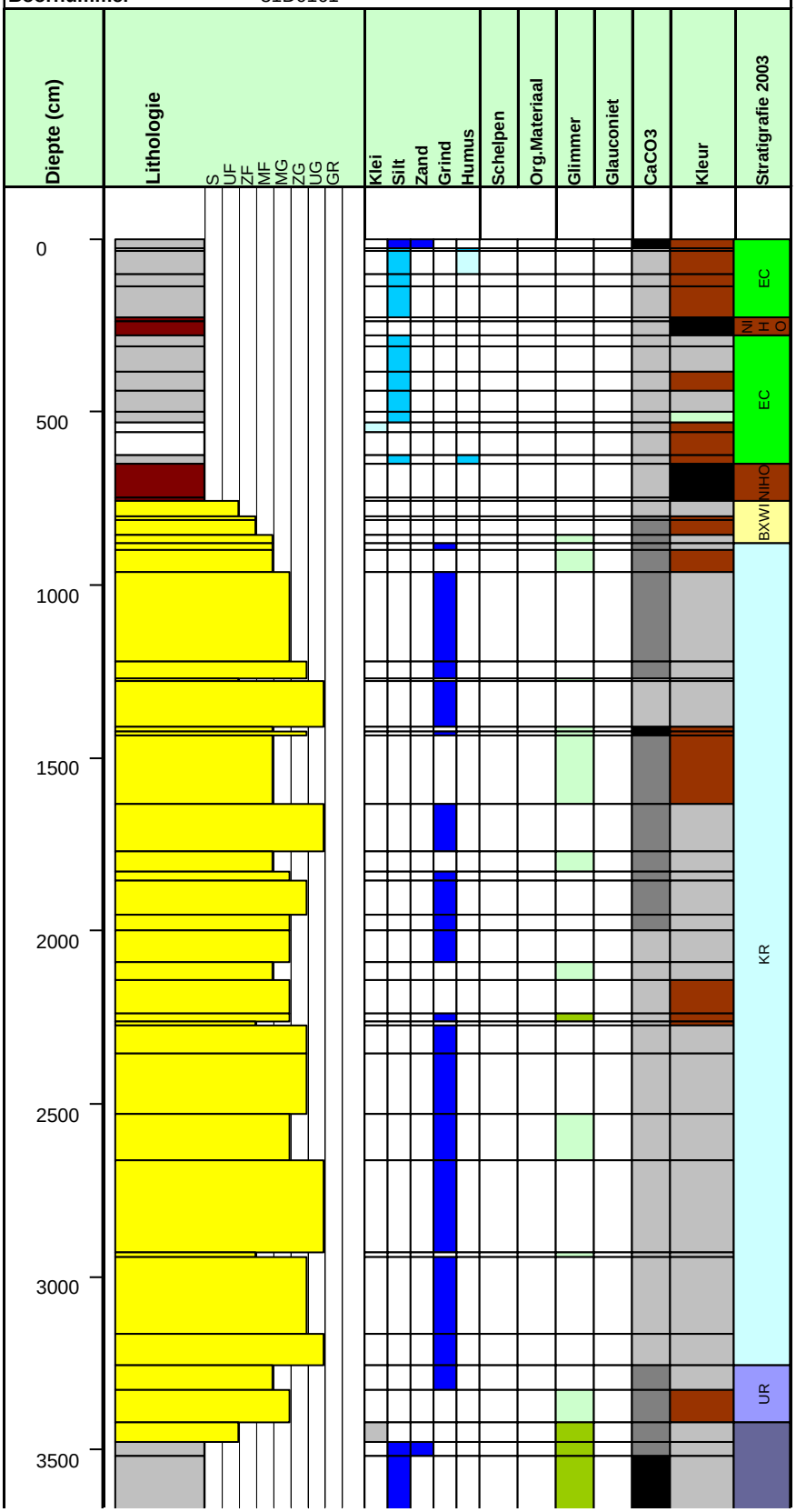

Locatie X (RD)	115450
Locatie Y (RD)	460100
Maaiveld (t.o.v. NAP)	-150
Boornummer	31D0161

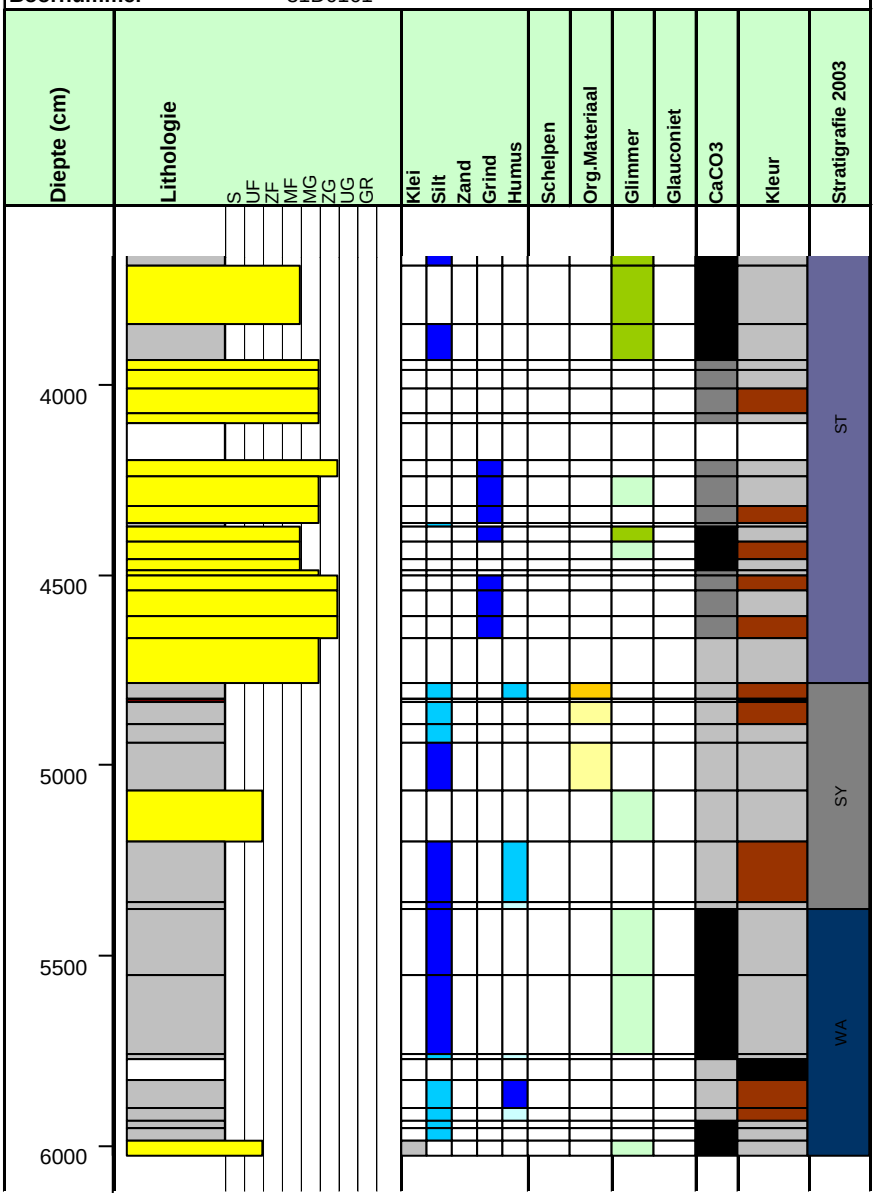
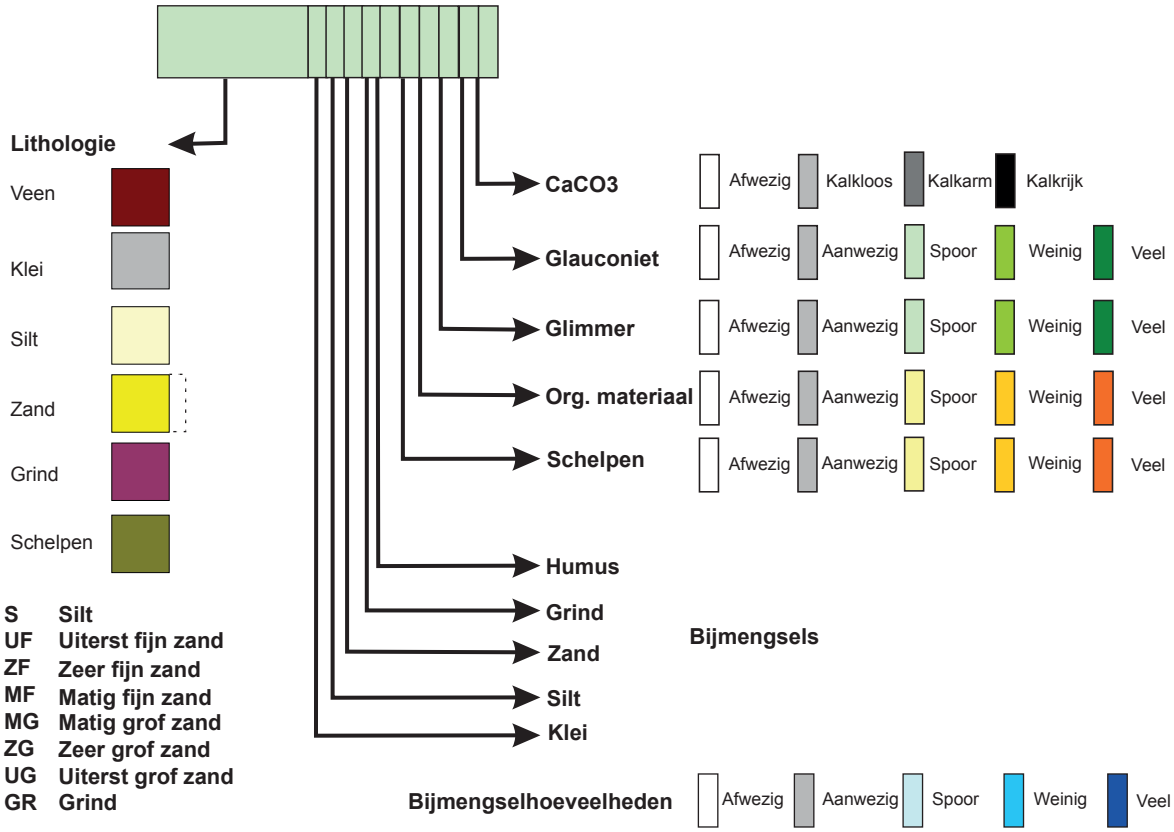
Legenda boorkolom