Locatie X (RD)	157030
Locatie Y (RD)	463560
Maaiveld (t.o.v. NAP)	269
Boornummer	B32B0119

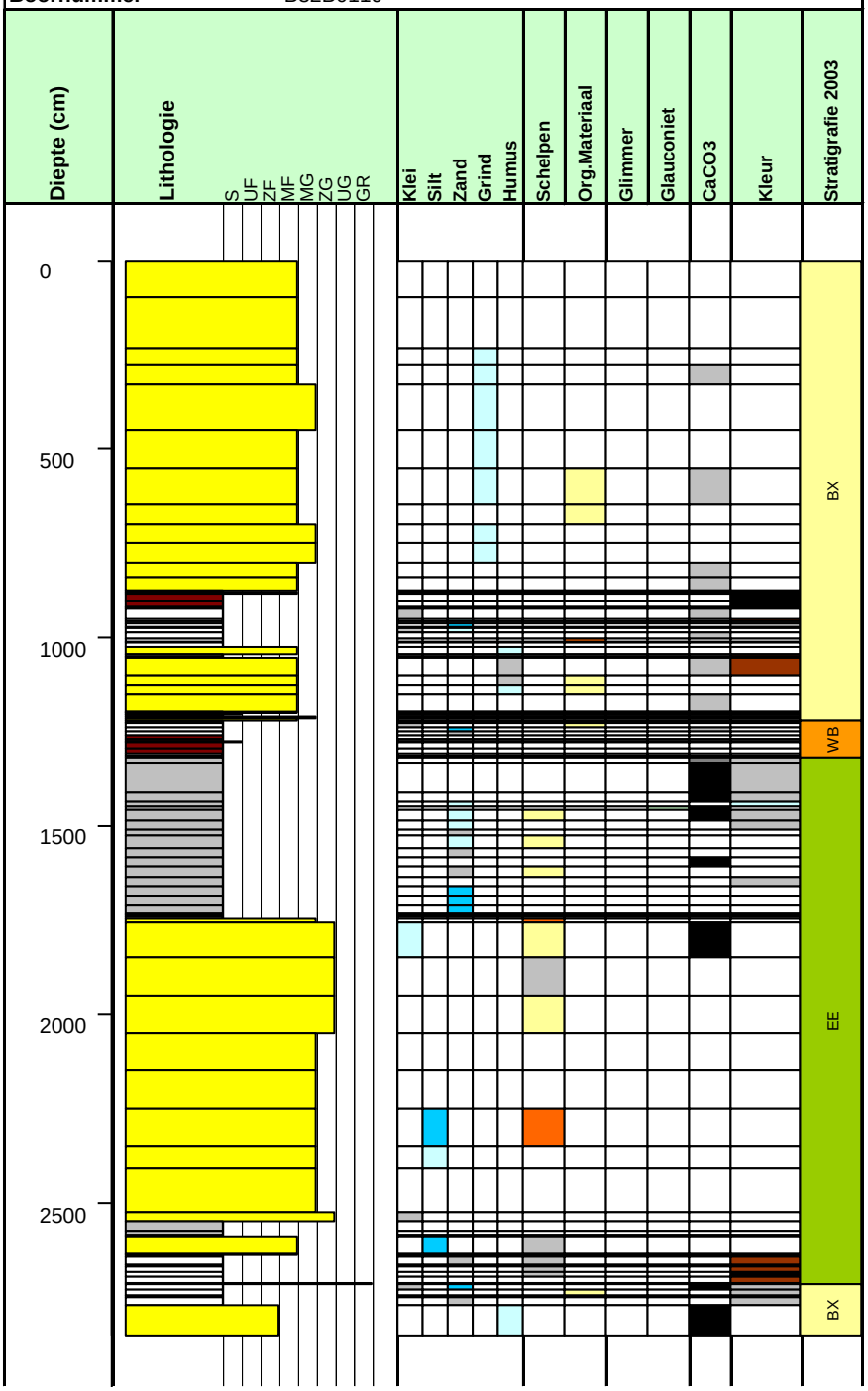
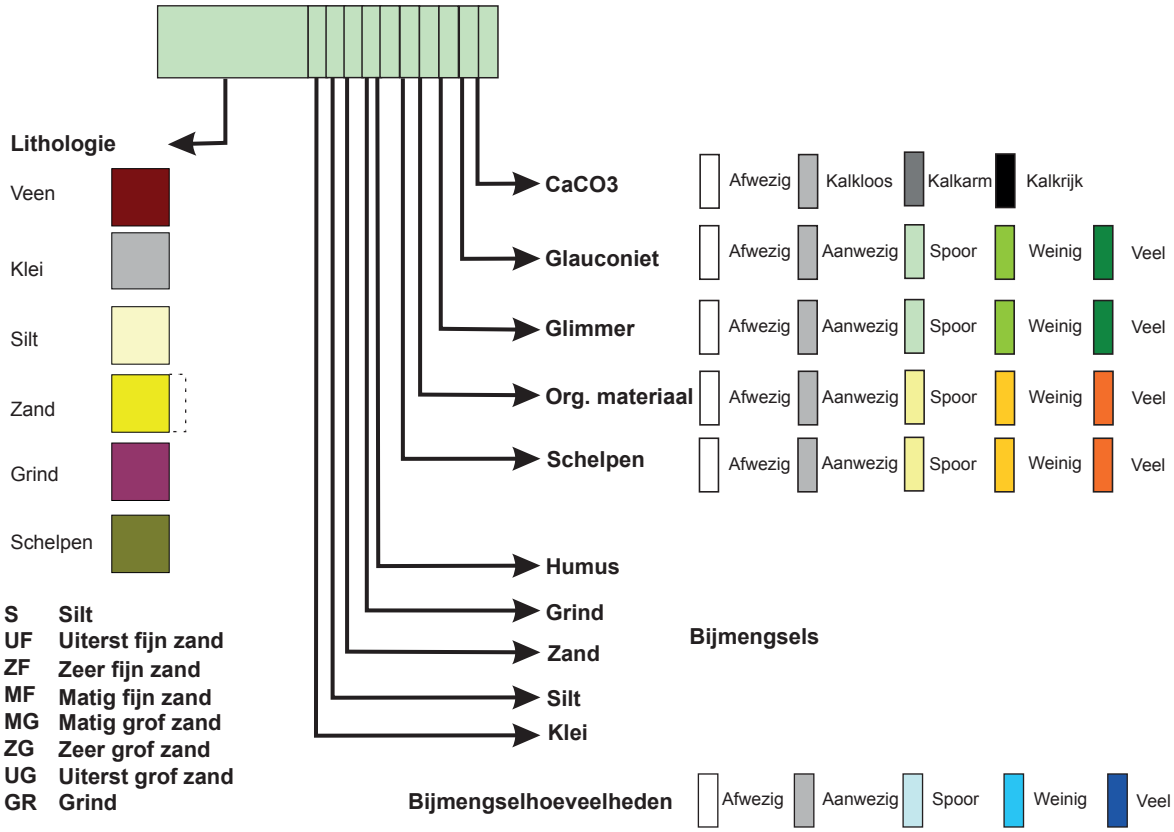
Legenda boorkolom