Locatie X (RD)	188650
Locatie Y (RD)	319930
Maaiveld (t.o.v. NAP)	14300
Boornummer	62A0194

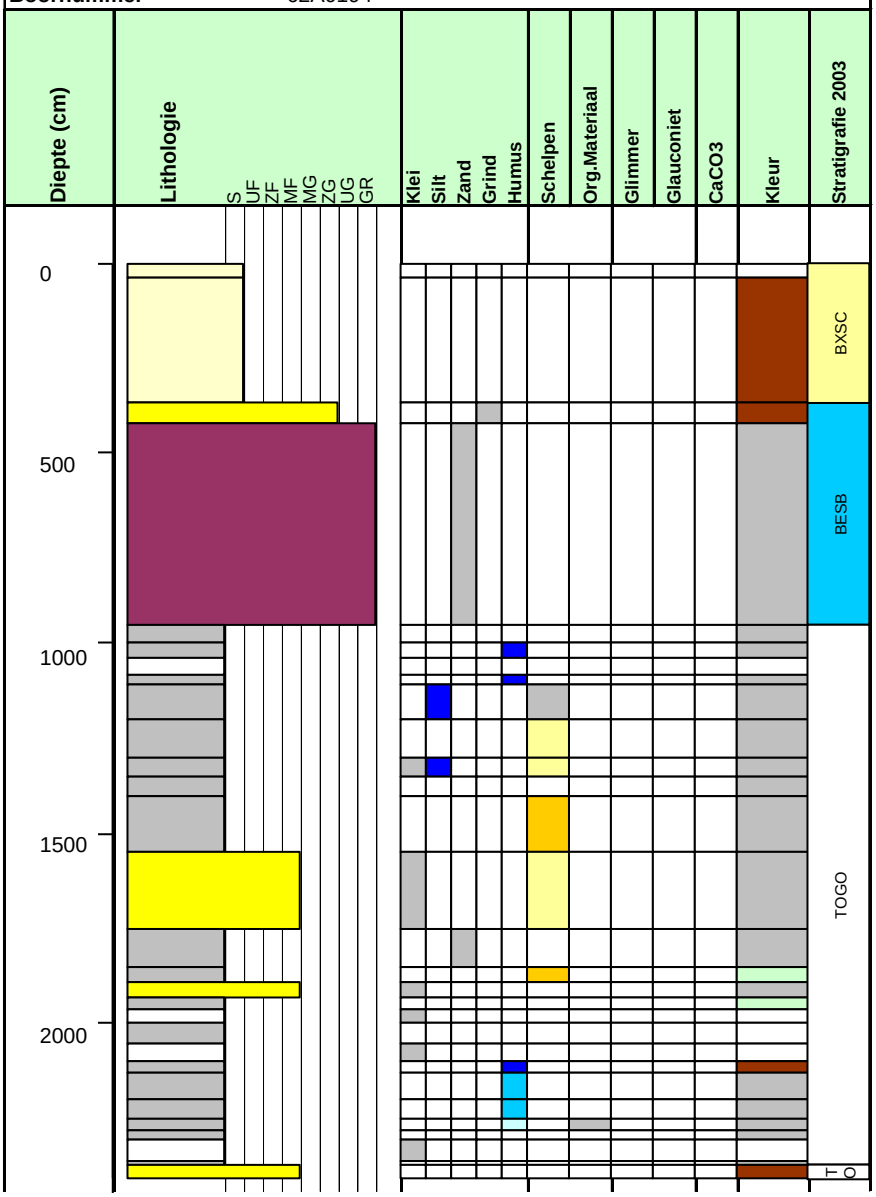
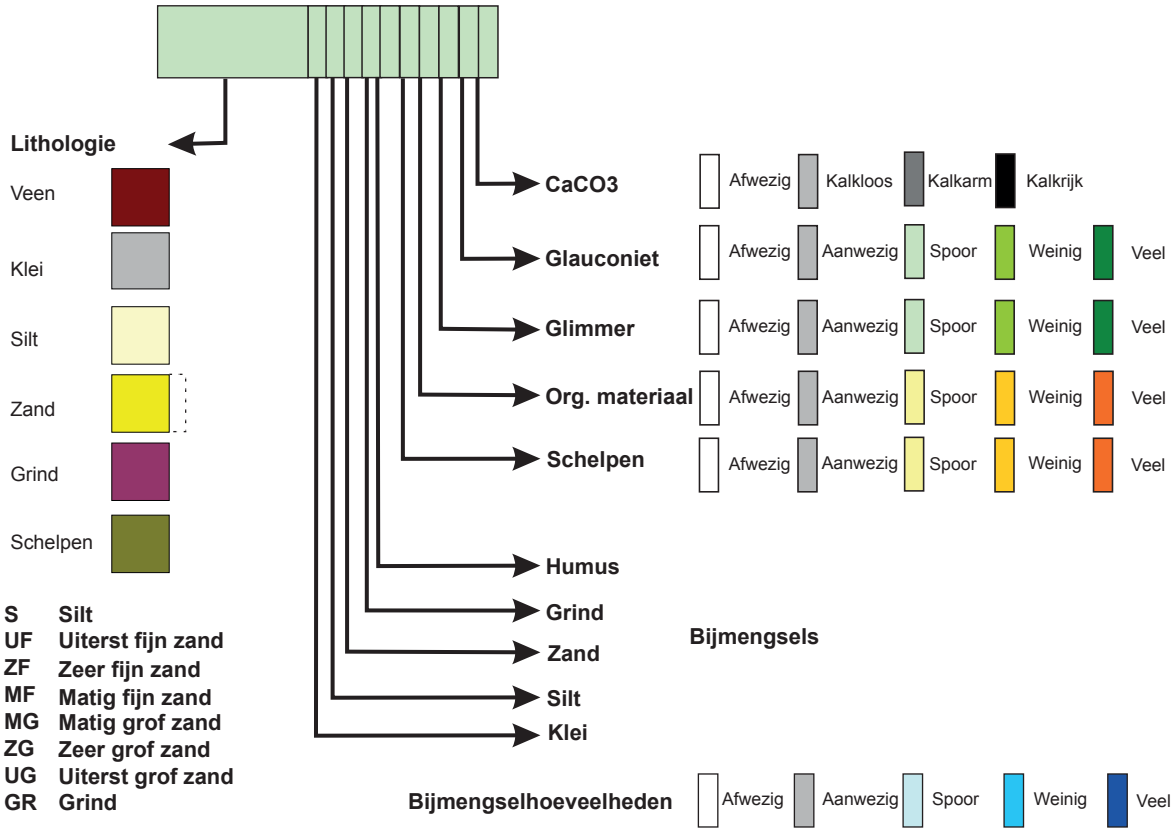
Legenda boorkolom